記事 DESCRIPTION
1. サーマルプロテクターの取付
1－1. 動作温度:120℃±5℃
1－2. 復帰温度:80℃±15℃

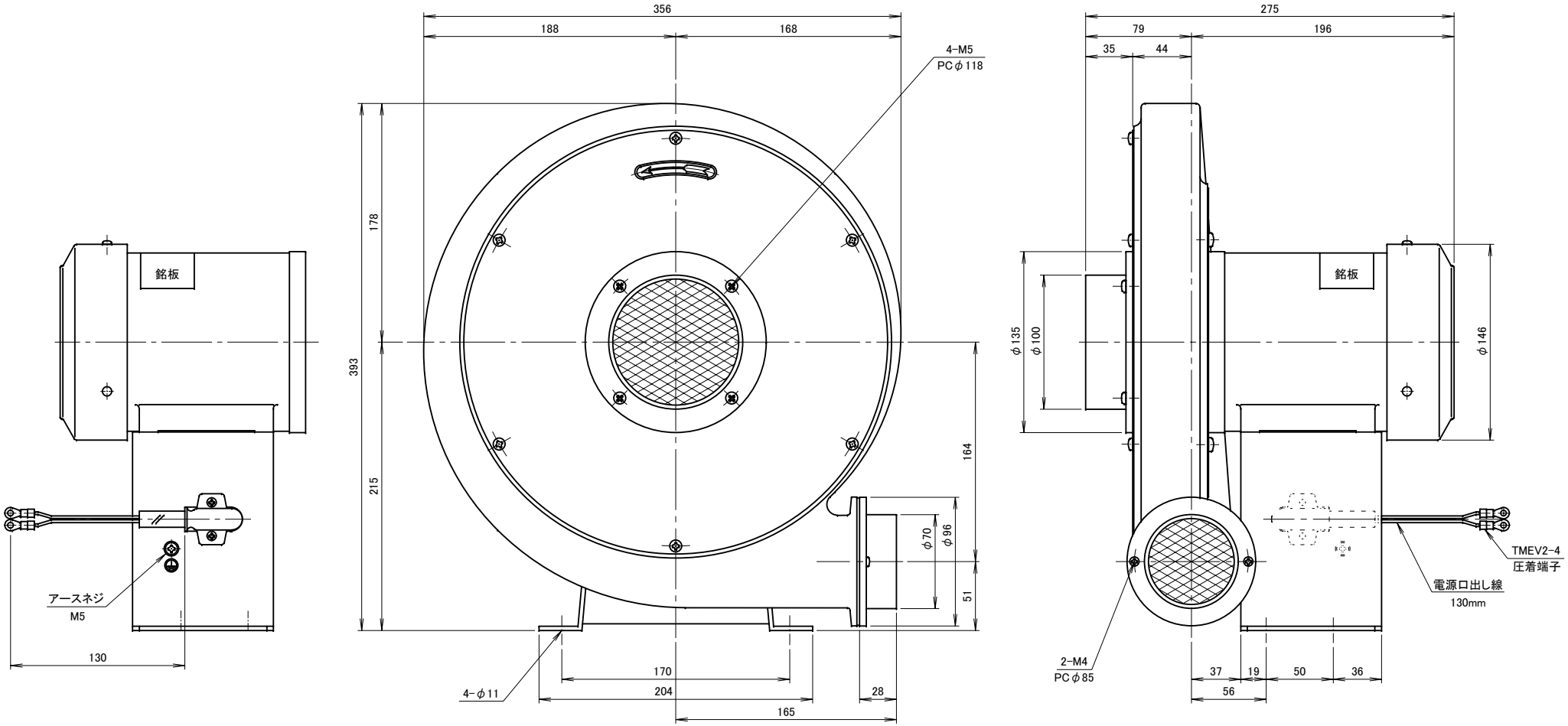

仕様 SPECIFICATIONS				
電動機 MOTOR OUT PUT	0.2kW×2P	周波数(Hz) FREQUENCY	50	60
電源電圧 POWER SUPPLY	1φ×100V	回転数(min⁻¹) REVOLUTION	2850	3300
定格 RATING	S1	電流(A) CURRENT	3.1	3.7
絶縁等級 INS. CLASS	E	静圧(kPa) STATIC PRESS.	1.27	1.86
塗装色 COATING COLOR	N－5	風量(m^3/min) AIR CAPACITY	5.5	6.5
ベアリング BEARINGS	L.S. 6202ZZ, O.S. 6200ZZ	質量(kg) WEIGHT	14	

符号 MARK	日付 DATE	改訂来歴 REVISIONS	担当 REVISED

日付 DATE 2012. 12. 21	尺度 SCALE 1／3	第3角法 3RD ANGLE PROJECTION	型式 TYPE DH2.5S
製図 DRAWN 江口	検図 CHECKED 踞尾	承認 APPROVED 野末	単位 UNIT mm
淀川電機製作所 YODOGAWA ELECTRIC TOOL MFG. CO.			名称 NAME 高圧ターボ型送風機 外形寸法図
			図番 DWG. NO. F17001

F17001.CSD