記　事 DESCRIPTION
1.　サーマルプロテクター
1－1.　動作温度:120℃±5℃
1－2.　復帰温度:80℃±15℃

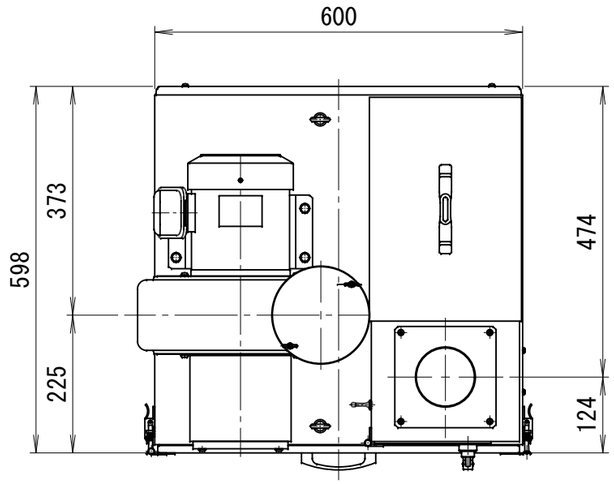

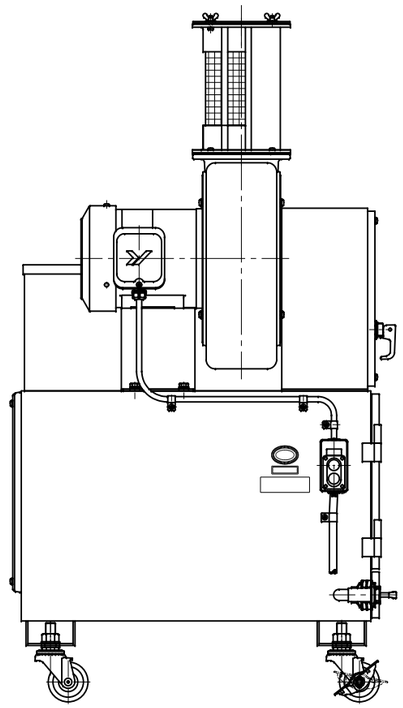

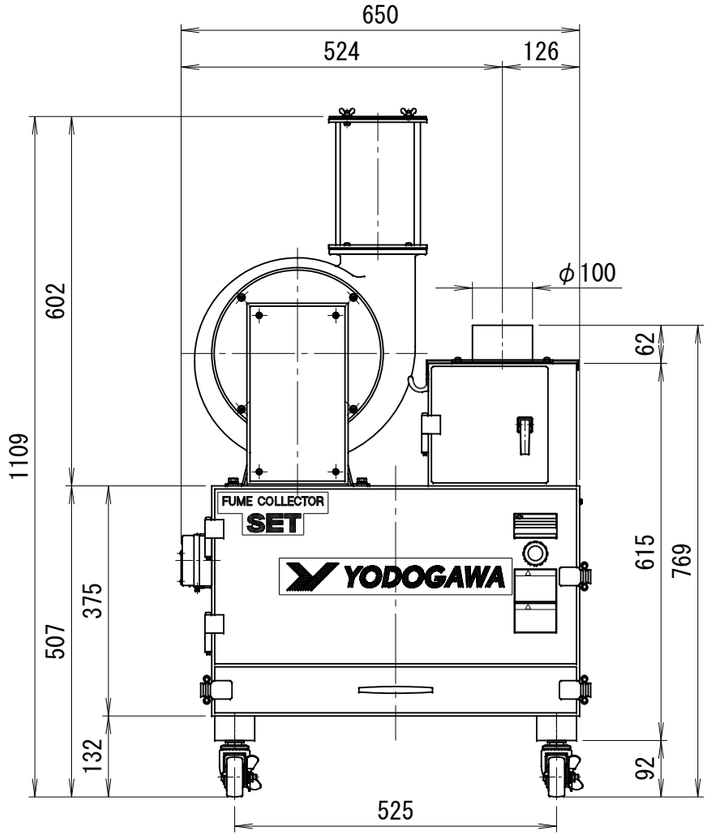

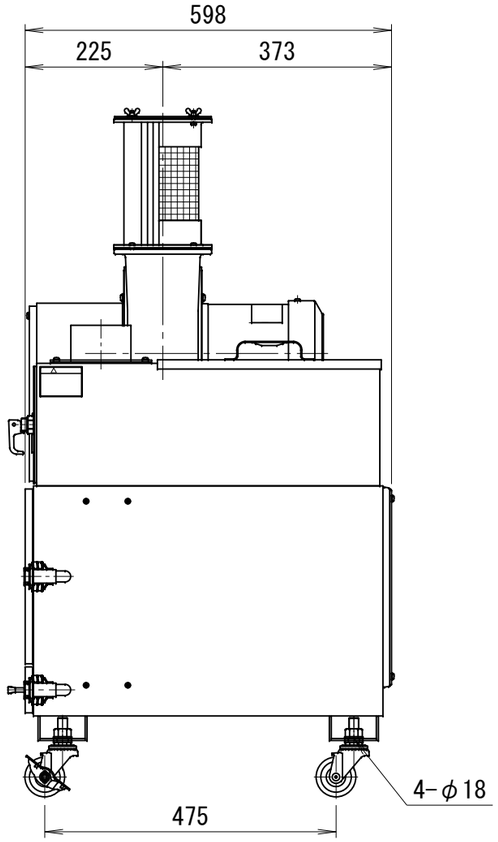

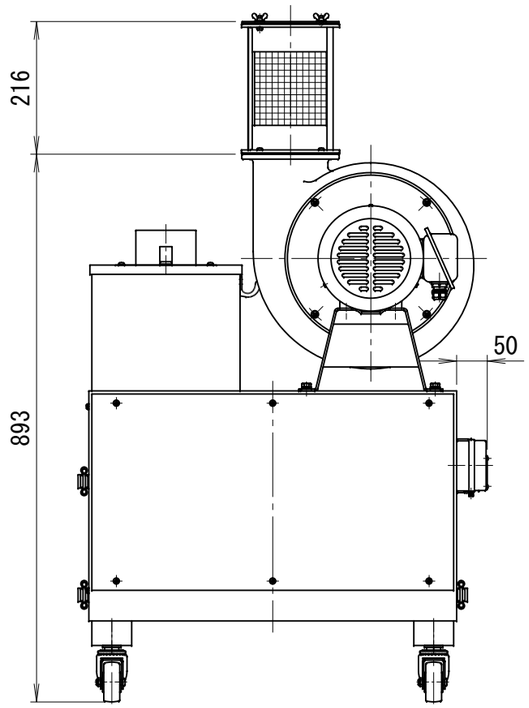

符号 MARK	日　付 DATE	改　訂　来　歴 REVISIONS	担　当 REVISED

仕　様 SPECIFICATIONS

電　動　機 MOTOR OUT PUT	0.4kW×2P	周　波　数（Hz） FREQUENCY	50	60
電源電圧 POWER SUPPLY	3φ×200V	回　転　数（min^{-1}） REVOLUTION	2850	3300
集塵容量 CAPACITY	12リットル	電　流（A） CURRENT	1.3	1.3
絶縁等級 INS. CLASS	E	静　圧（kPa） STATIC PRESS.	1.18	1.67
塗　装　色 COATING COLOR	8.4BG7.6／2	風　量（m^3/min） AIR CAPACITY	5.2	6.3
	N5	質　量（kg） WEIGHT	80	

日付 DATE 2021.07.07	尺度 SCALE 1／12	第3角法 3RD ANGLE PROJECTION	型式 TYPE SET400B-SV
製図 DRAWN 江口	検図 CHECKED 踞尾	承認 APPROVED	単位 UNIT mm
YODOGAWA ELECTRIC TOOL MFG. CO.			名称 NAME ヒューム捕集機 外形寸法図
			図番 DWG. NO. D57341

D57341.CSD